60-McTz-M-SM1

АВЕСТА
ЛАЗЕРЫ И ОПТИЧЕСКИЕ СИСТЕМЫ

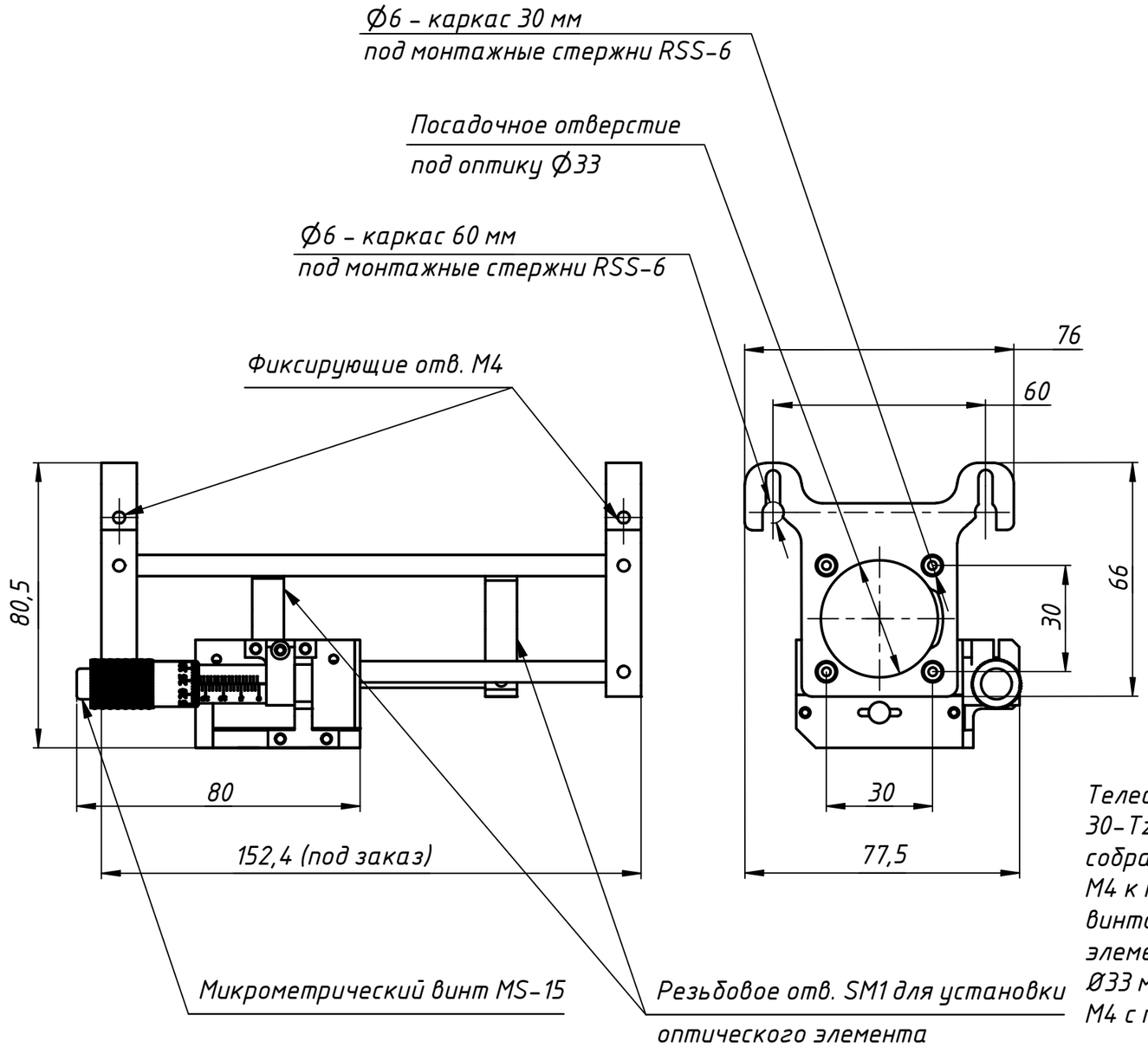

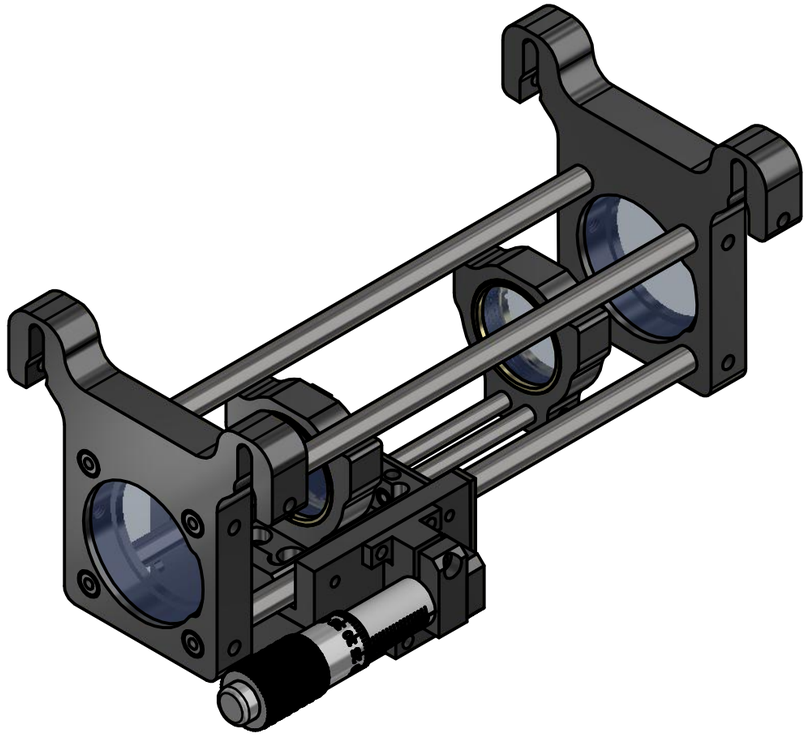

Телескоп состоит из быстросъемных пластин 63-PQrNA-33, транслятора 30-TzNc-M-SM1, монтажных стержней RSS6 и RSS4, оправы. Телескоп в собранном виде вставляется в каркасную систему 60 мм и фиксируется винтами M4 к монтажным стержням RSS6. Юстировка происходит микрометрическим винтом MS-15, диапазон перемещения 15 мм. Для крепления оптических элементов предусмотрены резьбовые отверстия SM1 на трансляторе, отверстия Ø33 мм на быстросъемных пластинах, оптический элемент фиксируется винтом M4 с пластиковым наконечником.

Длину монтажных стержней RSS6 можем менять под запросы клиентов.

Изм.	Лист	№ докум.	Подп.	Дата	60-McTz-M-SM1		
Разраб.					Телескоп в каркасную систему 60 мм	Лит.	Масса: 0,3 / Масштаб: 1:1,5
Пров.						Лист	Листов 1
Т. контр.							
Нач.отд.						ООО "АВЕСТА-ПРОЕКТ"	
Н. контр.							
Утв.							

Перв. примен. | Справ. № | Подп. и дата | Инв. № дубл. | Взам. инв. № | Подп. и дата | Инв. № подл.

Копировал | Формат А3